CLIENT

EMAIL:

N° OFFRE

L*	H
0 - 12 000	240
12 000 - 21 000	285

dimensions en mm

CHANTIER

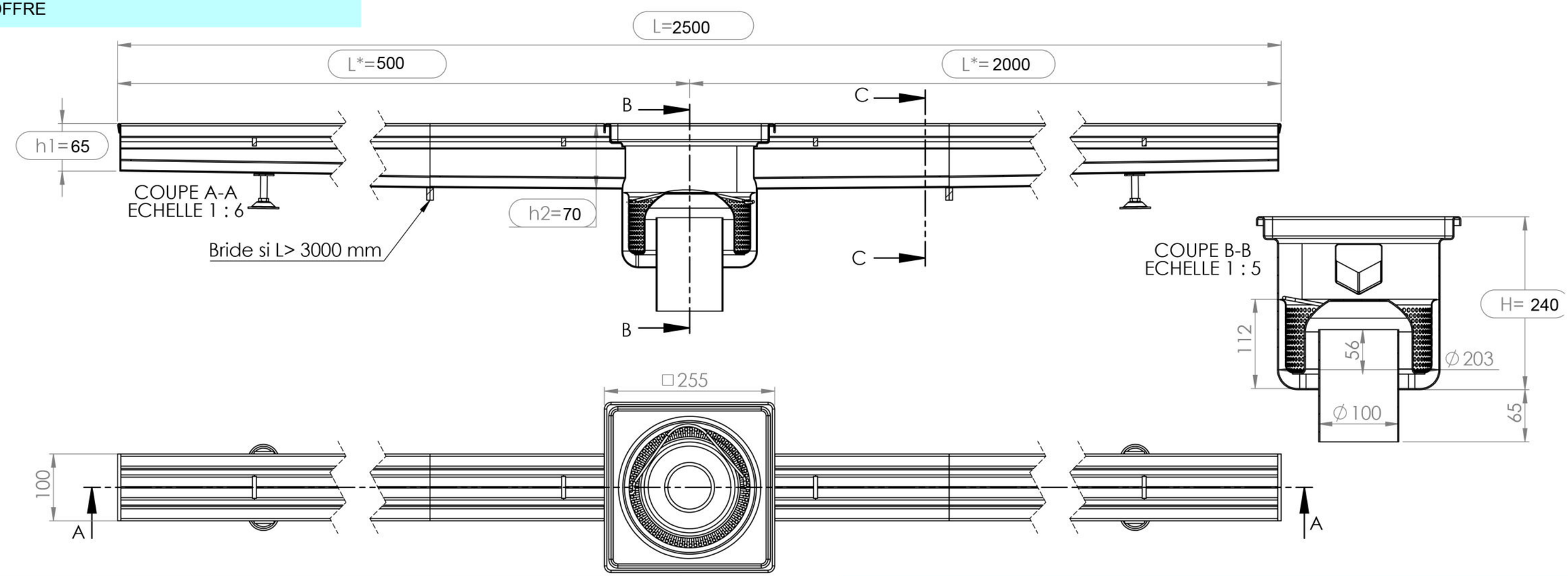

	Sécurité	Caillebotis		Barreaux
COUVERTURE CANIVEAU	CR100-T-A15	CR100-C-B125	CR100-C-D400	
	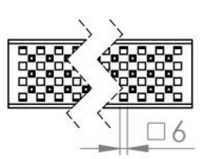	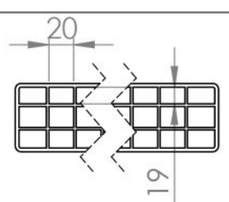	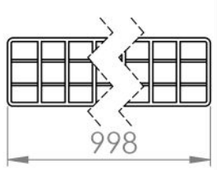	
	□6	20 / 19	998	
	○	○	●	
COUVERTURE SIPHON	RS25	RC25	RC25-M125	RB25
	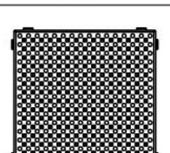	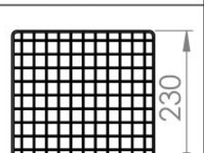	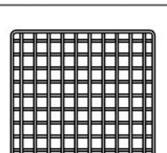	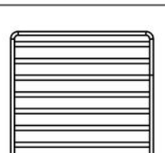
	Ø6	230		
	○	○	○	●

PROFIL CANIVEAU

COUPE C-C
ECHELLE 1 : 3

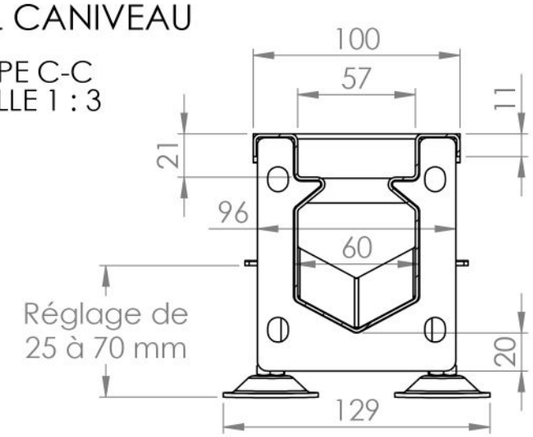

BON POUR ACCORD

DATE:

SIGNATURE

COMMENTAIRE

Dessiné par :

Date :

Réf. Article: RHONE100-

Matière : 304-1.4301

Réf. produit : CR100 + 25100EPC

A3

Echelle : **1/6**

N° plan : A

00

Tolérances générales suivant norme NF EN 22768 classe m et K

Ce plan est la propriété de la société :. Il ne peut être copié, exécuté ou diffusé sans l'autorisation écrite de notre société